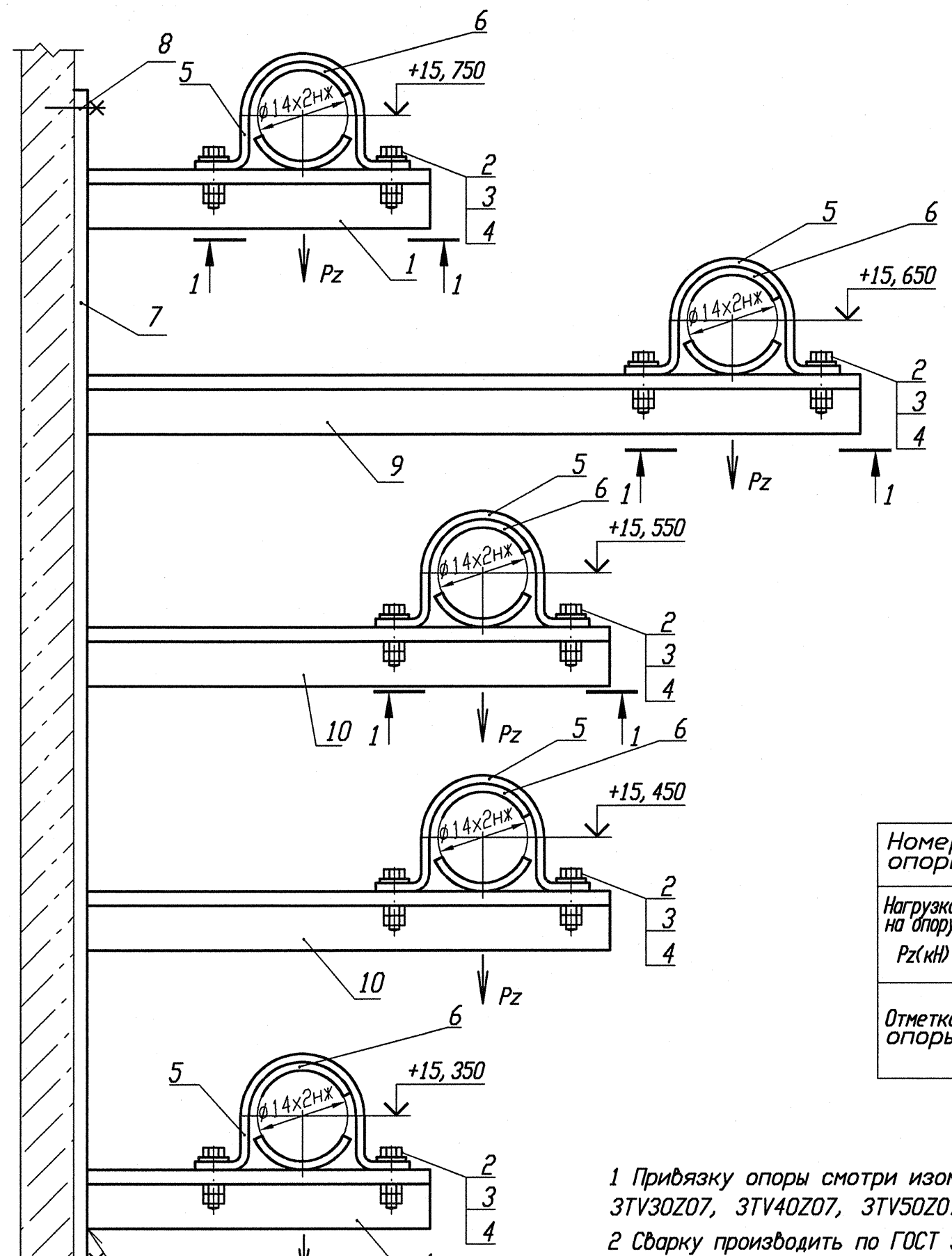

Деталь поз. 6

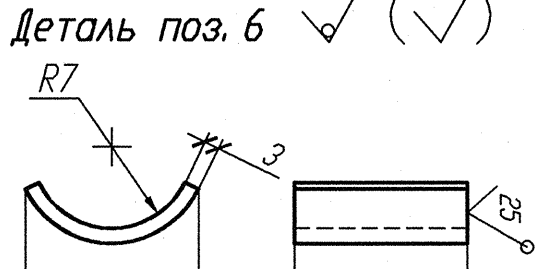

Разрез 1-1

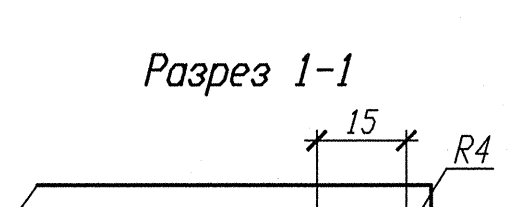

Деталь поз. 5 (Lр=100)

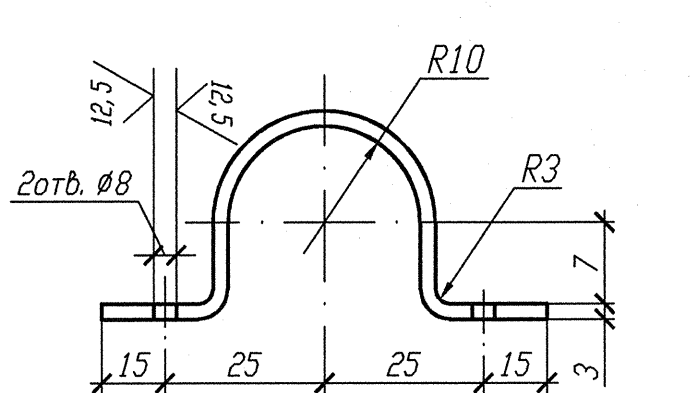

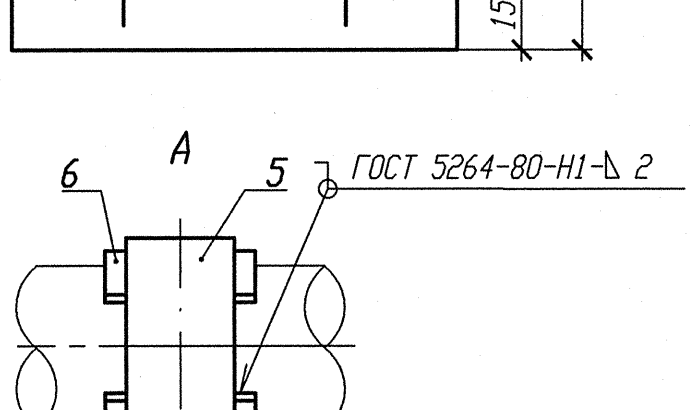

Деталь поз. 7

12,5

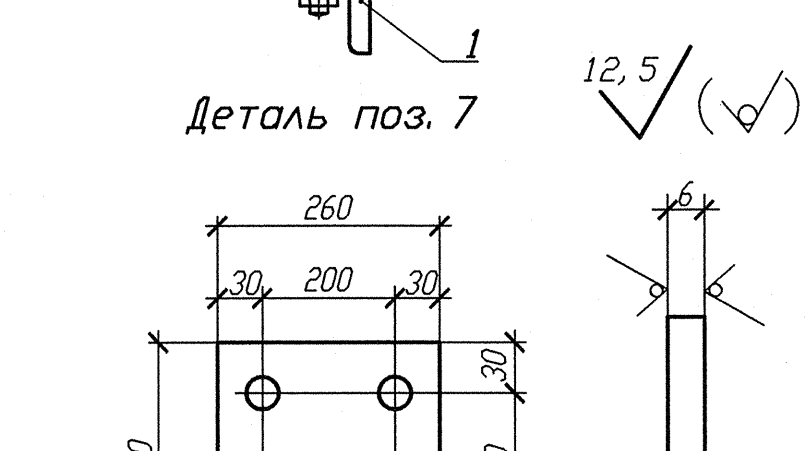

Номер опоры	3TV10Y495	3TV10Y121	3TV10Y122	3TV10Y123	3TV10Y481
Нагрузка на опору Pz(кН)	0. 037	0, 032	0. 021	0, 043	0. 024
Отметка опоры	+15, 750	+15, 650	+15, 550	+15, 450	+15, 350

1 Привязку опоры смотри изометрический чертеж 3TV11Z41, 3TV11Z06, 3TV30Z07, 3TV40Z07, 3TV50Z07.

2 Сварку производить по ГОСТ 5264-80.

3 Отметка трубопровода подлежит уточнению в соответствии с уклоном трубопровода.

4 Максимальная нагрузка на опору Р дана с учетом сейсмического воздействия.

5 Спецификация составлена на пять опор.

6 Изготовить один комплект.

Спецификация деталей

Поз.	Обозначение	Наименование	Кол.	Материал	Масса, кг ед.	Масса, кг общ.	Примечание
1	ГОСТ 8509-93	Уголок В 35х35х4 l=360	2	Ст 3 пс 2-сб ГОСТ 535-2005	0, 756	1, 512	
2	ГОСТ 7798-70	Болт М6-6gх30. 56. 35	10	35 ГОСТ 1050-88	0, 009	0, 090	
3	ГОСТ 11371-78	Шайба А. 6х2. 02. Ст3пс	10	ОК360В-2-IV-Ст3пс ГОСТ 16523-97	0, 0014	0, 014	
4	ГОСТ 5915-70	Гайка М6-6Н. 8. 35	20	35 ГОСТ 1050-88	0, 0026	0, 052	
5	БК-1998784	Полухомут Б-ПН-3х100х30	5	ОК360В-4-IV-Ст3сп-сб ГОСТ 16523-97	0, 08	0, 40	
6	БК-1998785	Прокладка Б-ПН-3х22х50	10	12Х18Н10Т-МАГ ГОСТ 5582-75	0, 03	0, 3	
7	ГОСТ 19903-74	Лист Б-ПН 6х500х260	1	Ст 3 сп 5-сб ГОСТ 14637-89	6, 123	6, 123	
8	ГОСТ 28778-90	Болт БСР 10х100 У3	4	Сборный	0, 0906	0, 3624	
9	ГОСТ 8509-93	Уголок Б 35х35х4 l=860	1	Ст 3 пс 2-сб ГОСТ 535-2005	1, 806	1, 806	
10	ГОСТ 8509-93	Уголок Б 35х35х4 l=760	2	Ст 3 пс 2-сб ГОСТ 535-2005	1, 596	3, 192	
	ГОСТ 2246-70	Проволока		СВ-04Х19Н11М3		-	
	ГОСТ 9467-75	Электроды		УОНИИ 13/45		-	
					Итого:	13, 851	

АРХИВНЫЙ ЭКЗЕМПЛЯР

Инв. N подл. R3. 03732. 1. 0. 13
Лист 117

Изм.	Кол. уч.	Лист	Nдок.	Подпись	Дата
Инж. Сж.		Случевская			12. 02
Пров. инж. 1к.		Швабинский			12. 02
Пров. вед. инж.		Махотина			12. 02
Н. контр.		Краснояров			13. 02

R3. TV10. 3095. 013. 03. 00. 035

Ростовская АЭС Блок 3

Редукторное отделение
Герметичная часть
Трубопроводы отбора проб
Рр больше 2. 2 МПа

Стадия	Лист	Листов
Р		1

Опора скользящая
3TV10Y121, 3TV10Y122, 3TV10Y123, 2TV10Y481, 3TV10Y495

ОАО "НИАЭП" 2013

Взам. инв. N | Подп. и дата 12. 03. 13 | Инв. N подл. R3. 03732. 1. 0. 13

Формат А4х3